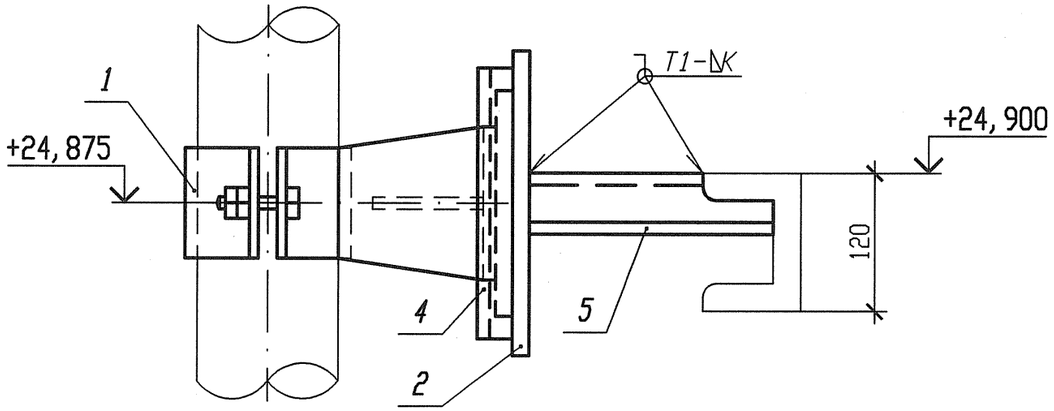

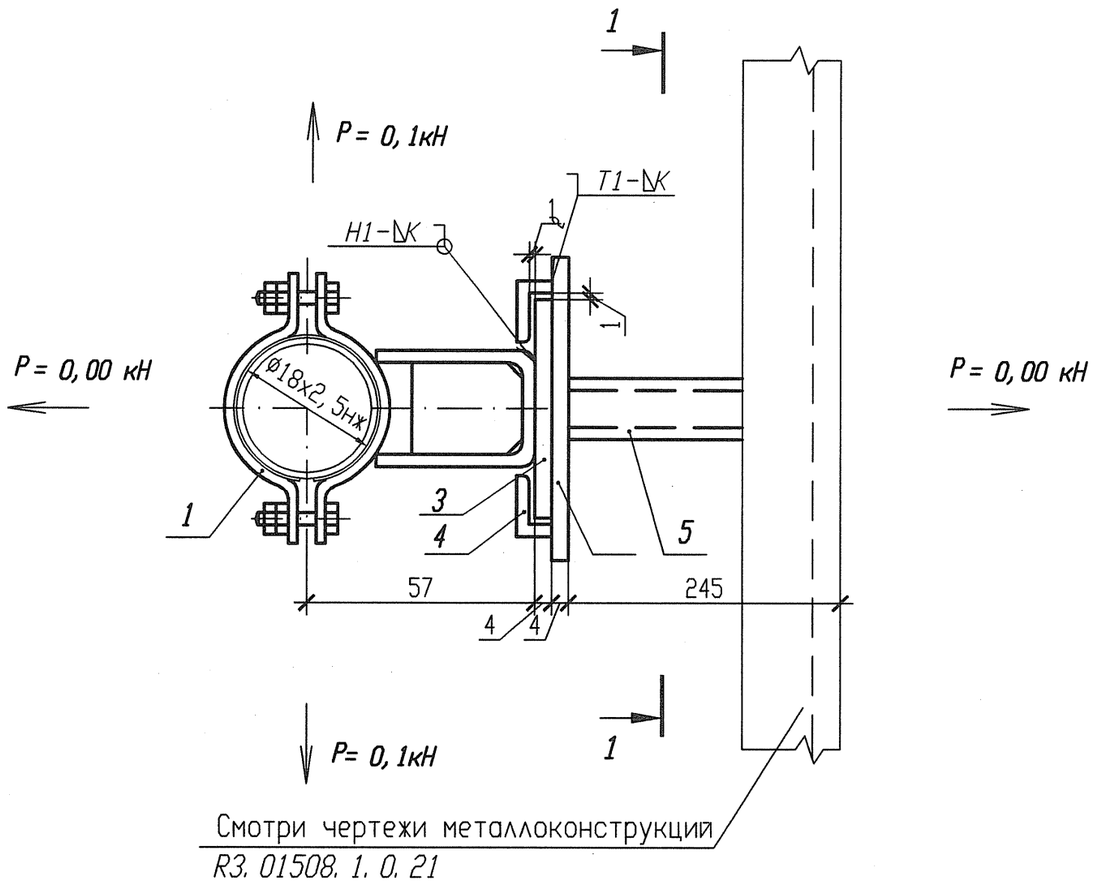

Смотри чертежи металлоконструкций
R3. 01508. 1. 0. 21

Разрез 1-1

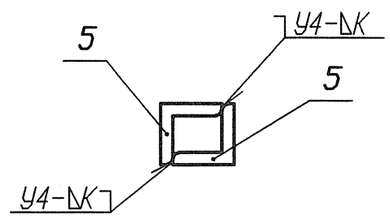

Спецификация деталей

Поз.	Обозначение	Наименование	Кол.	Материал	Масса, кг ед.	Масса, кг общ.	Приме-чание
1	18-511. 000-01	Опора 18	1	Сборный	0, 3794	0, 3794	
2	ГОСТ 19903-74	Лист Б-ПН 4х160х200	1	Ст 3 сп 5-св ГОСТ 14637-89	1, 048	1, 048	
3	ГОСТ 19903-74	Лист Б-ПН 4х95х130	1	Ст 3 сп 5-св ГОСТ 14637-89	0, 3878	0, 3878	
4	ГОСТ 8509-93	Уголок Б 40х40х4 l=180	2	Ст 3 пс 2-св ГОСТ 535-2005	0, 4356	0, 8712	
5	ГОСТ 8509-93	Уголок Б 50х50х5 l=245	2	Ст 3 пс 2-св ГОСТ 535-2005	0, 92	1, 84	См. п. п. 6
	ГОСТ 9467-75	Электроды		УОНИИ 13/45		-	
				Итого:			4, 5264

1 Привязку опоры смотри 3ТС10Z03.
2 Сварку производить по ГОСТ 5264-80.
3 Отметка трубопровода подлежит уточнению в соответствии с уклоном трубопровода.
4 Р - максимальная нагрузка на опору с учетом сейсмических воздействий.
5 Катет шва (К) принять по наименьшей толщине свариваемых деталей.
6 Длину детали 5 уточнить на монтаже.
7 Изготовить один комплект.

АРХИВНЫЙ ЭКЗЕМПЛЯР

Инв. N подл. R3. 03733. 1. 0. 13
Лист 128

Изм.	Кол. уч.	Лист	Nдок.	Подпись	Дата
Инж. 2к.		Сидоренко			17.05
Пров. инж. 2к.		Случевская			17.05
Пров. вед. инж.		Махотина			17.05
Нач. гр.		Хубрев			17.05
Н. контр.		Краснояров			24.05

R3. TC10. 3012. 013. 01. 00. 005

Ростовская АЭС Блок 3

Реакторное отделение
Герметичная часть
Трубопроводы байпасной очистки воды I контура
Рр больше 2. 2 МПа

Стадия	Лист	Листов
Р	1	1

Опора направляющая
3ТС10У005

ОАО "НИАЭП" 2012

Инв. N подл. | Подп. и дата | Взам. инв. N
R3. 03733. 1. 0. 13

Формат А3

Формат А3